Тепловые завесы. Воздушные завесы серии RM "Hintek"

Тепловые завесы, выполняя роль щита для отделения зон с различной температурой воздуха, устанавливаются на дверной проём или окно высотой от 2-х до 3-х метров. Образуя невидимую преграду, тепловые завесы изолируют атмосферу помещения от сквозняка и уличного холода. Тепловые завесы, разделяющие зоны с различными температурами воздуха, служат надёжной защитой в тех помещениях, где постоянно открываются двери. С целью предотвращения проникновения холодного воздуха через широкие открытые проёмы, тепловые завесы могут устанавливаться друг к другу вплотную и создать сплошные тепловые потоки.

Тепловые завесы "Hintek RM": назначение

Тепловые завесы с электрическим источником тепла используют электроэнергию в качестве источника тепла и являются самым распространенным решением на рынке. Оборудованные надёжным и безопасным PTC нагревательным элементом, который позволяет в самые кратчайшие сроки выходить на заданные температурные параметры, тепловые завесы образуют широкие тепловые потоки, которые полностью изолируют внутренние помещения от проникновения холодных воздушных масс, а также избавляют от сквозняков. Рекомендуемая высота установки завесы не должна превышать 3-х метров над дверными или прочими открытыми проёмами. Тепловые завесы — это едва ли не единственное решение вопроса в ситуации, при которой дверь или окно были бы открыты, но в тоже время теплый воздух из помещения не выходил бы наружу, а холодные воздушные массы не попадали внутрь.

Тепловые завесы, комплектуемые вместе с выносным пультом управления (термостатом), который позволяет поддерживать заданную температуру в помещении с минимальными затратами на электроэнергию. Тепловые завесы, благодаря конструкции корпуса, могут устанавливаться вплотную друг к другу для образования сплошного воздушного теплового потока.

Тепловые завесы "Hintek RM": конструктивные особенности

- Тепловые завесы заключены в надёжный корпус из стали, покрытый полимерным защитным покрытием.
- Горизонтальный или вертикальный варианты возможности установки завесы.

- PTC нагревательные элементы с высоким КПД.
- Тепловые завесы отличаются улучшенными характеристиками безопасности.
- Антикоррозийный алюминиевый и пластиковый вентилятор диаметрального типа.
- Тепловые завесы производят забор воздуха фронтально.

Расположение и установка тепловой завесы

Тепловые завесы располагаются стационарно слева, справа или над проёмом. Тепловые завесы устанавливаются на монтажную панель, которая входит в комплект поставки. Для осуществления перекрытия широкого проёма, тепловые завесы могут монтироваться вплотную друг к другу. Сопло завесы может располагаться не ближе 50 мм до легковоспламеняющихся предметов. Тепловые завесы (максимум 4 завесы) могут управляться с помощью одного пульта управления.

Подключение тепловой завесы

Тепловые завесы должны подключаться через всеполюсной автомат защиты. Соединение должно выполняться кабелем в двойной изоляции, сечение кабеля должно соответствовать нагрузки по току. Силовой ввод производится сверху справа, если смотреть изнутри помещения.

Тепловые завесы "Hintek RM": технические характеристики

Модель тепловой завесы	Режимы тепловой мощности, кВт	Макс. расход воздуха, м3/ч	Уровень шума, дБ	Напряжение питания, Вт	Сила тока, А	Длина завесы, мм	Вес завесы, кг
RM-0509-D-Y	0/2,5/5	980	50	220	23	900	15,5
RM-0612-3D-Y	0/3/6	1520	52	380	9	1200	19,5
RM-0912-3D-Y	0/4,5/9	1520	52	380	13,6	1200	19,5
RM-0615-3D-Y	0/3/6	1920	53	380	9	1500	22

RM-0915-3D-Y	0/4,5/9	1920	53	380	13,6	1500	22
RM-1215-3D-Y	0/6/12	1920	53	380	18,2	1500	27

Класс защиты завесы RS с электрообогревом: IP20.

Тепловые завесы "Hintek RM": варианты комплектации управления

Вариант 1:
Расход воздуха и мощности тепловой завесы задаются вручную. Комплект управления тепловой завесы не требуется.
Вариант 2:
Расход воздуха тепловой завесы задаётся вручную. Заданный уровень температуры у тепловой завесы поддерживается с помощью выносного термостата. Комплект управления тепловой завесы: термостат Hintek Y1.
Вариант 3:
Расход воздуха тепловой завесы задаётся вручную. Когда дверь открыта, тепловые завесы автоматически включаются и работают в течение интервала времени (1-10 мин.), установлено на MDC. По истечение этого времени тепловые завесы отключаются. Комплект управления тепловой завесы: термостат Hintek Y1, магнитный дверной контакт с реле задвижки Hintek MDC.

Тепловые завесы "Hintek RM": принципиальные электрические схемы

Тепловые завесы RM-0509-D-Y
Вариант 1:

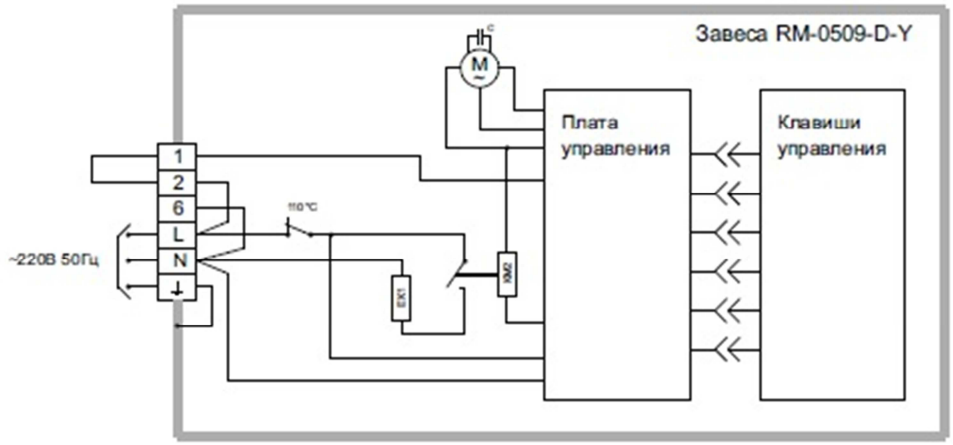

Вариант 2:

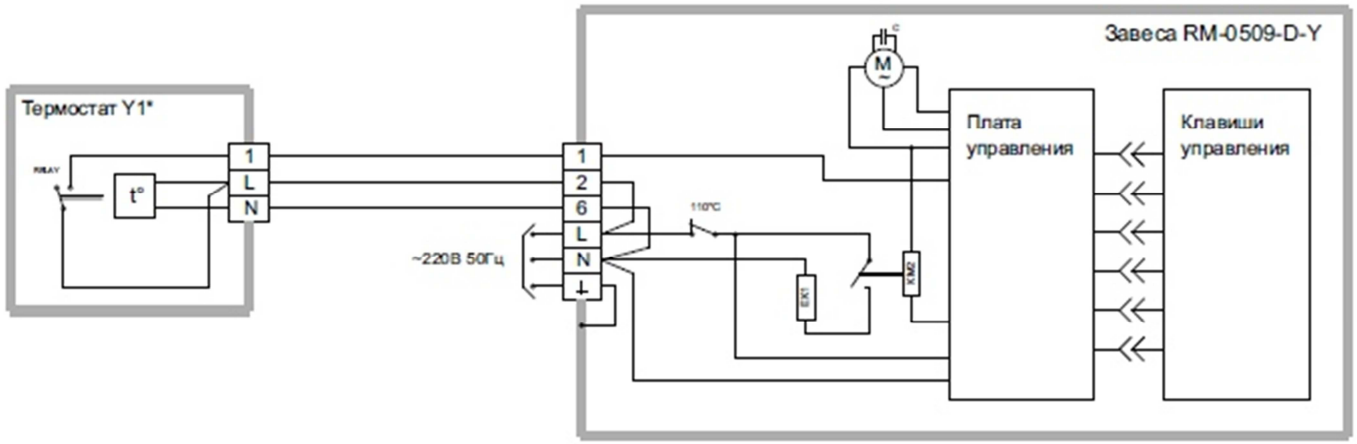

* не входит в комплект поставки тепловой завесы

Вариант 3:

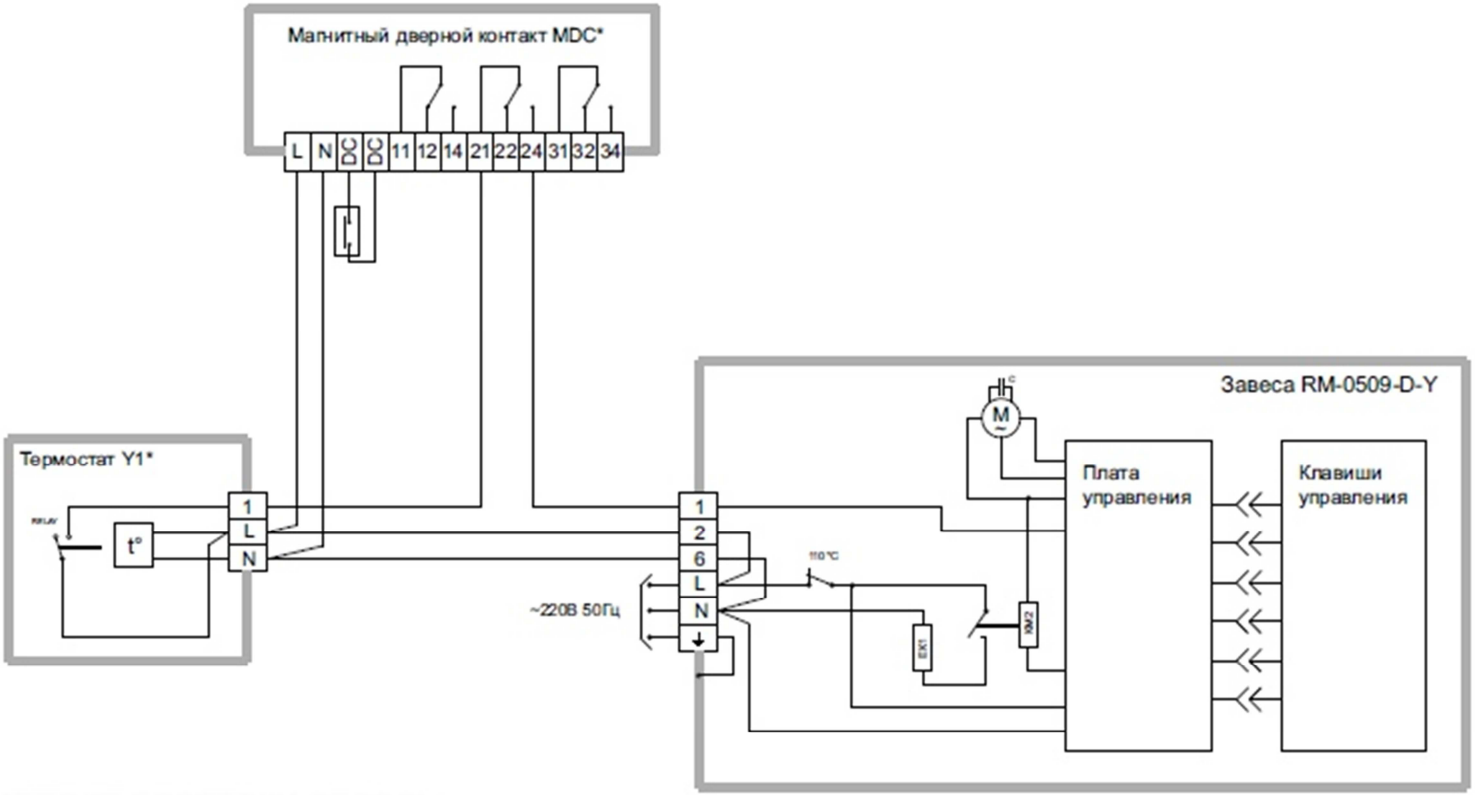

* не входит в комплект поставки тепловой завесы

Тепловые завесы RM-0612-3D-Y, RM-0912-3D-Y, RM-0615-3D-Y, RM-0915-3D-Y, RM-1215-3D-Y
Вариант 1:

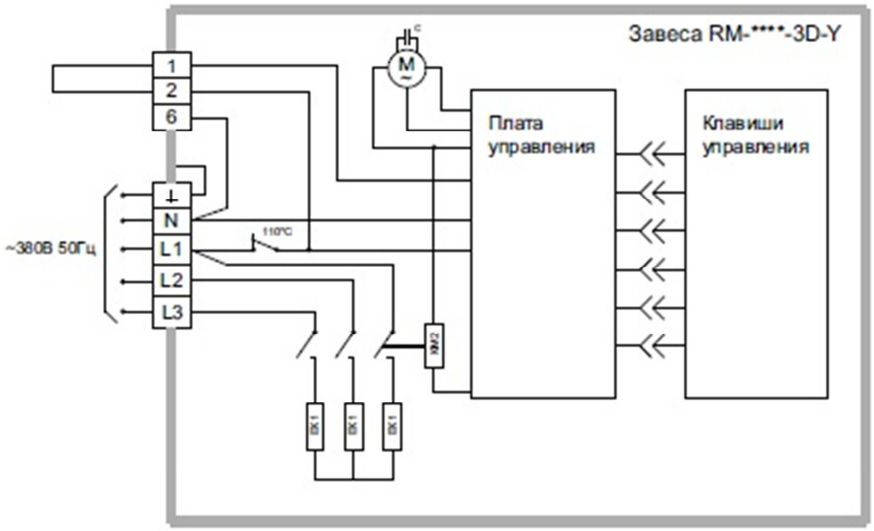

Вариант 2:

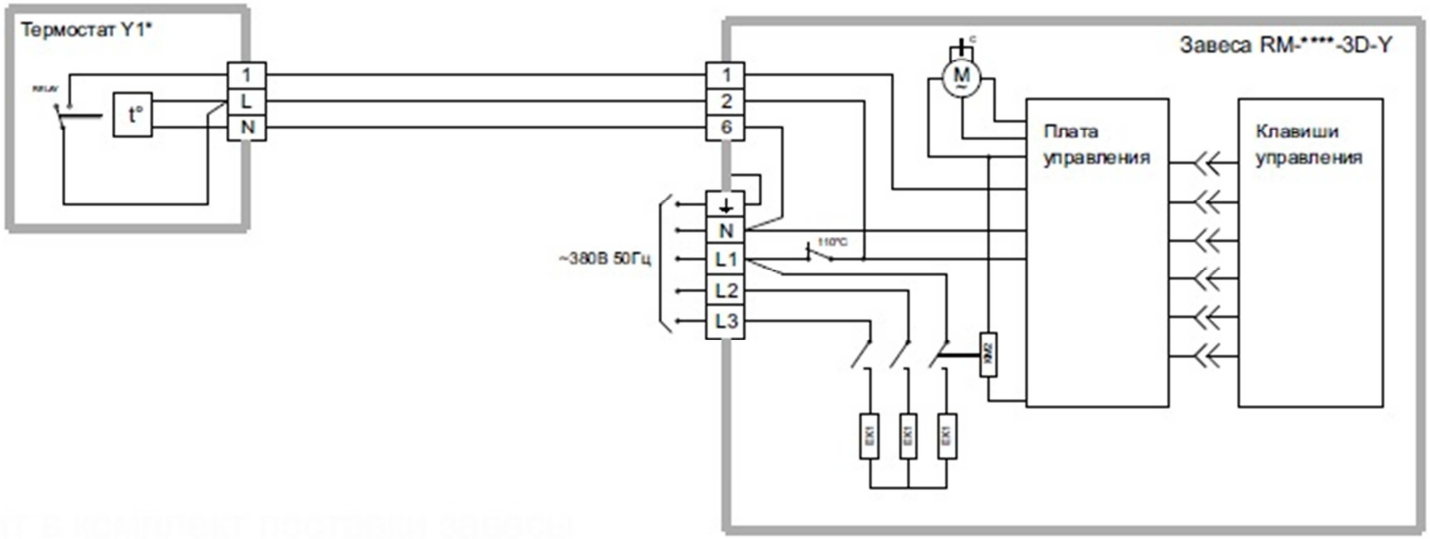

* не входит в комплект поставки тепловой завесы

Вариант 3:

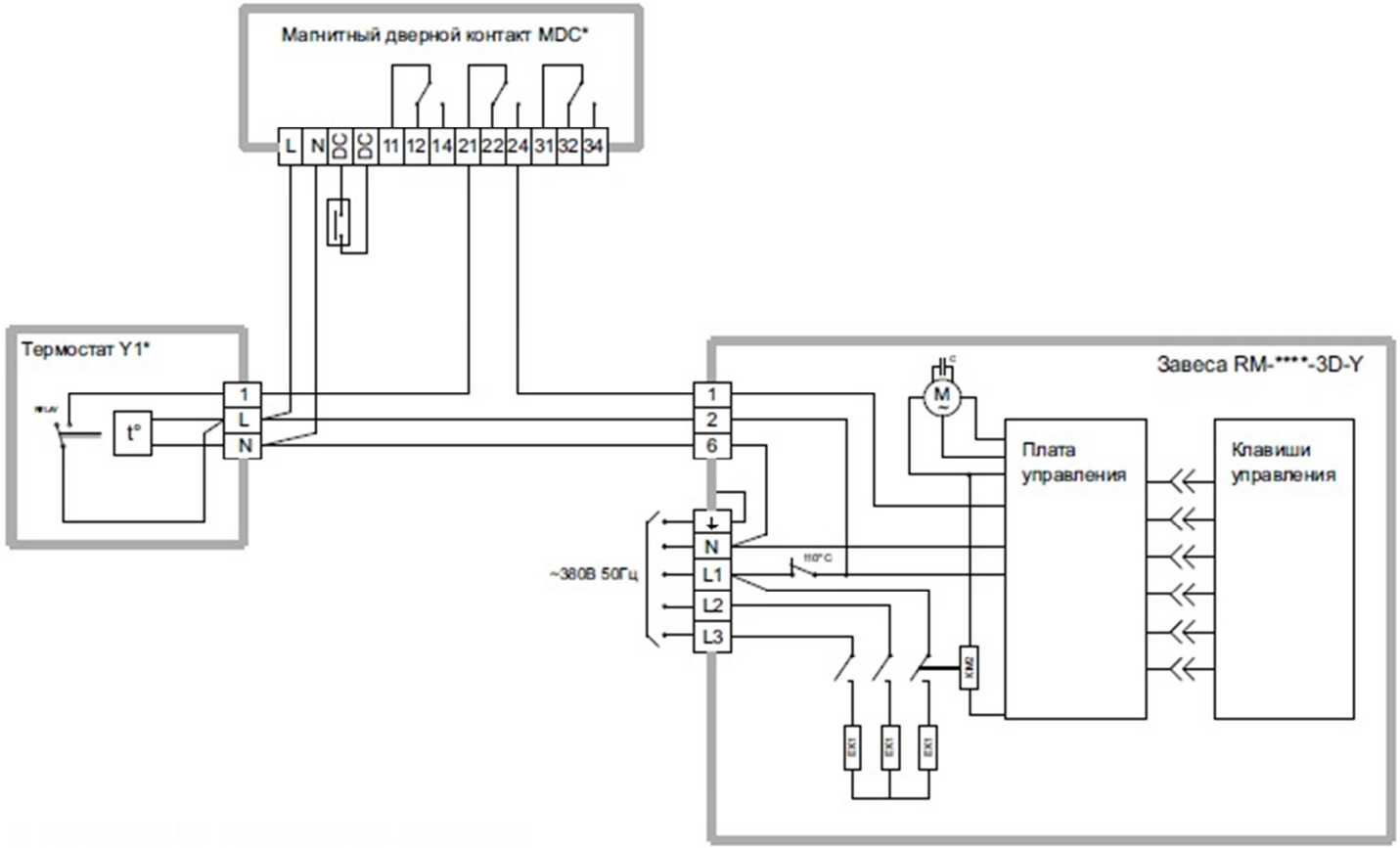

* не входит в комплект поставки тепловой завесы